WIDOK B-B
Plan zbrojenia płyty pomostu i skrzydeł
1:50

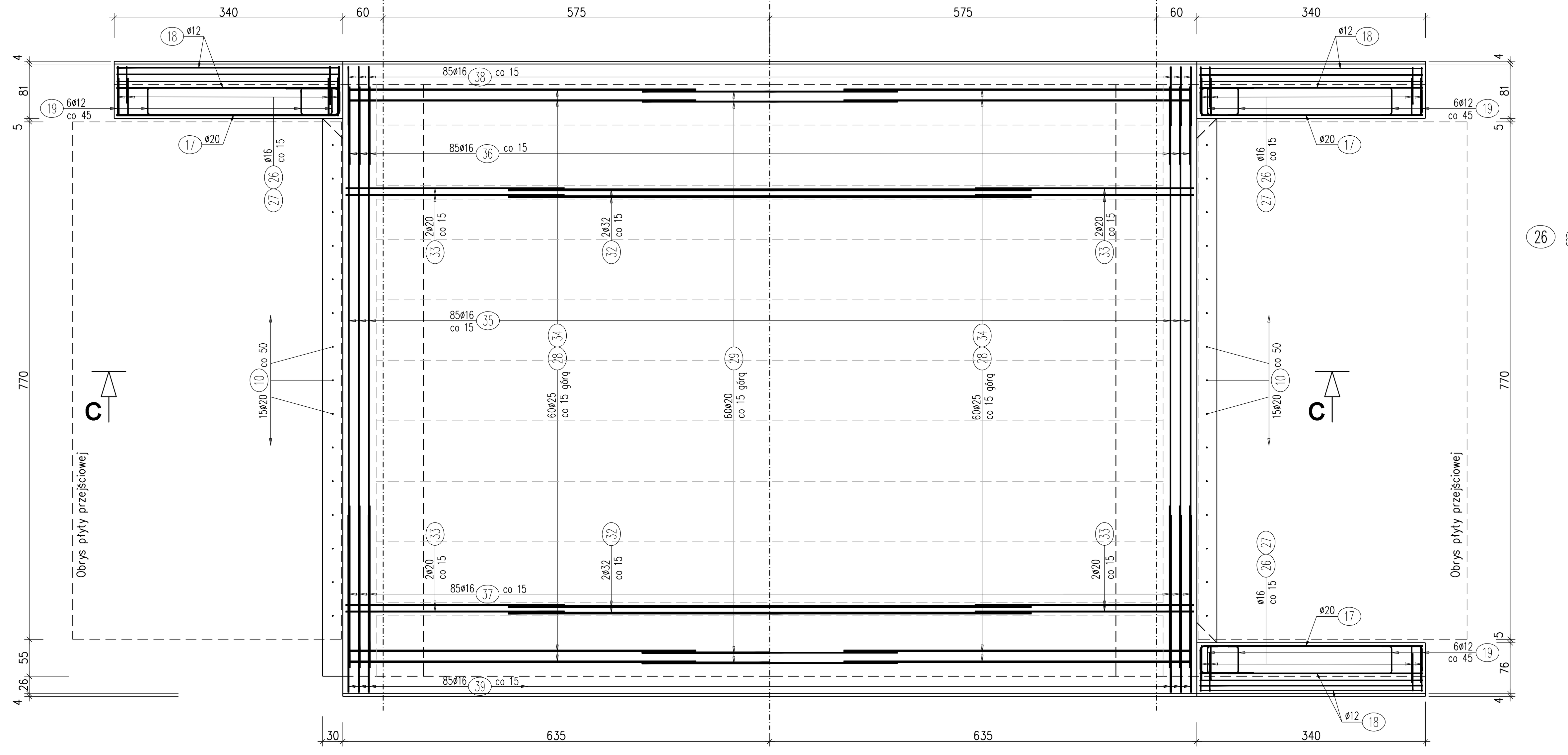

Przekrój E-E
1:25

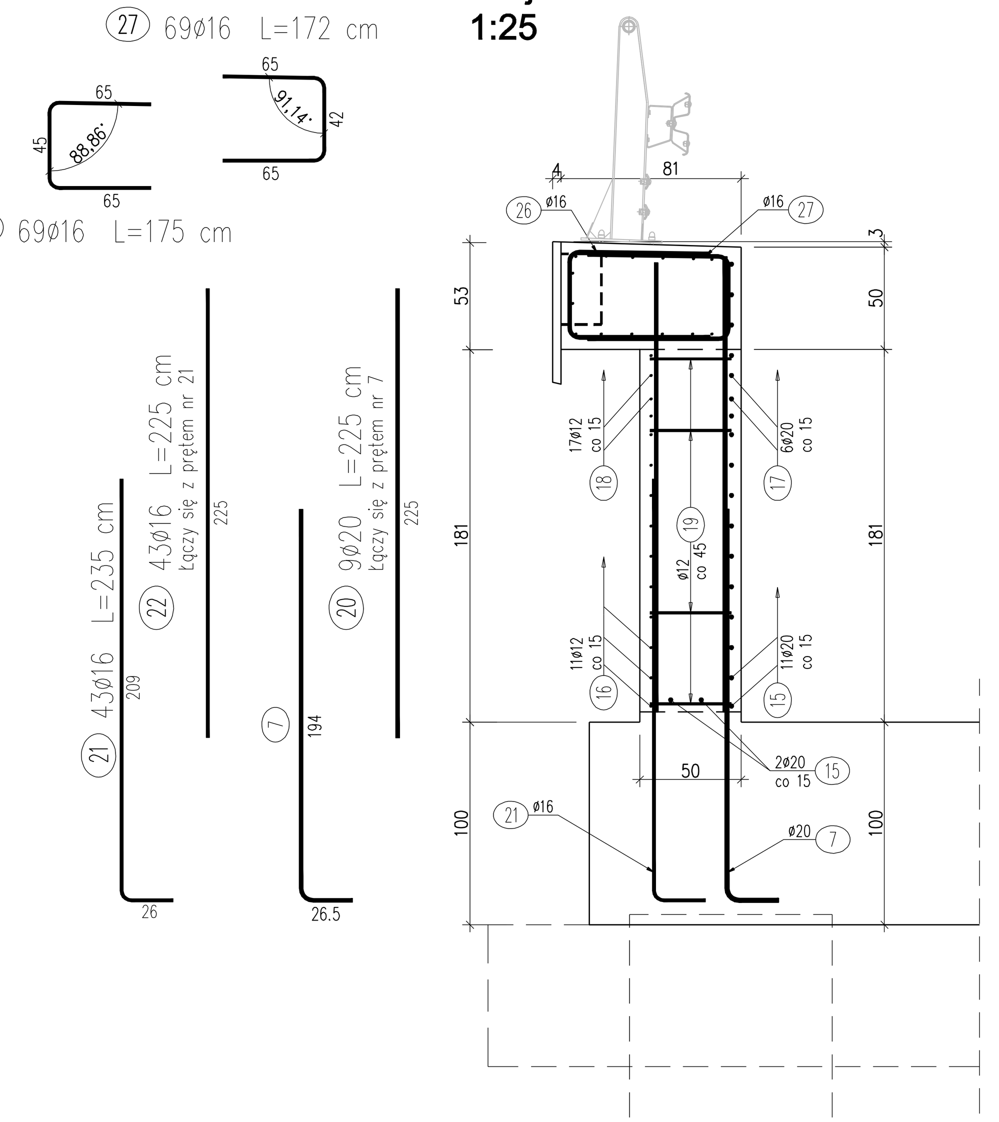

Przekrój C-C
1:25

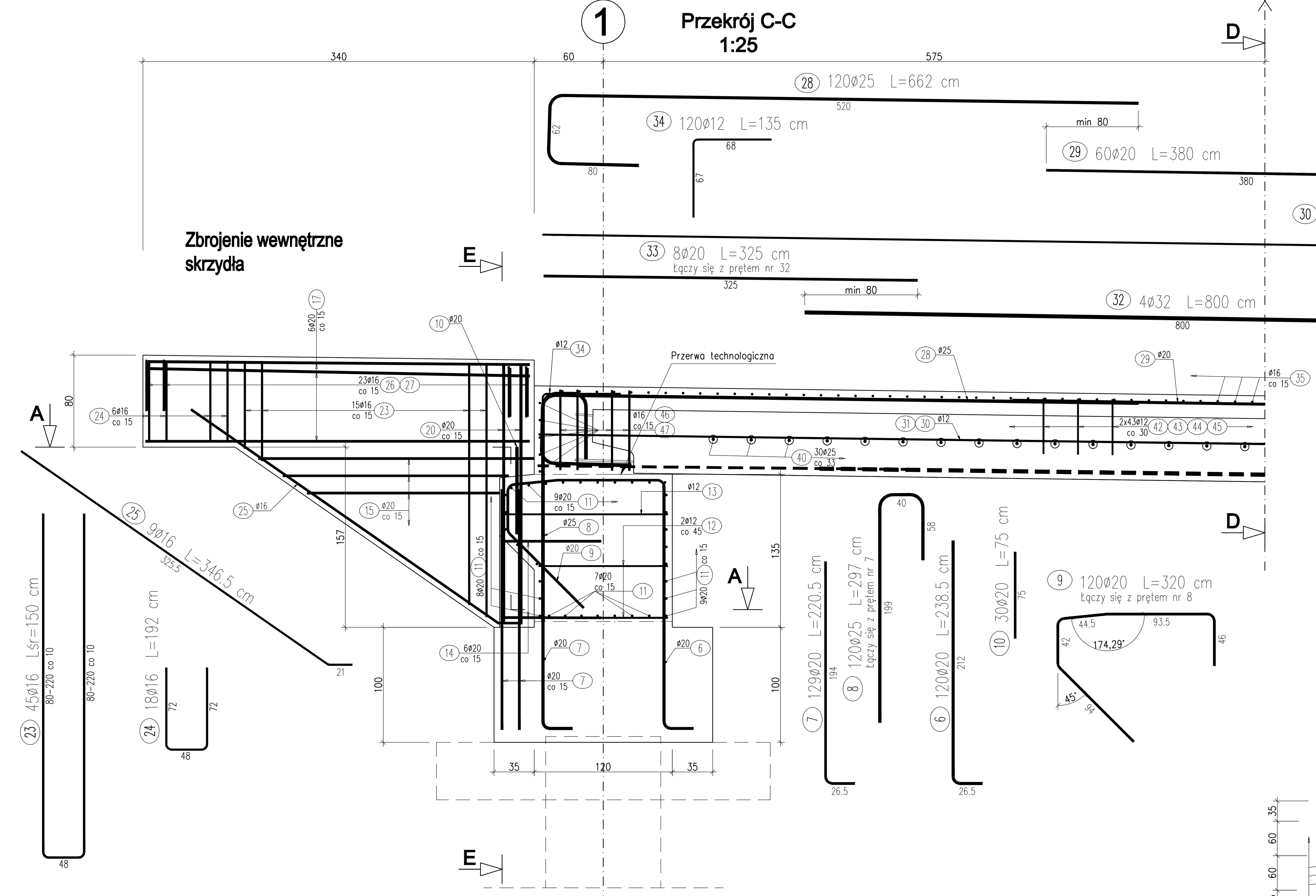

Przekrój A-A
1:50

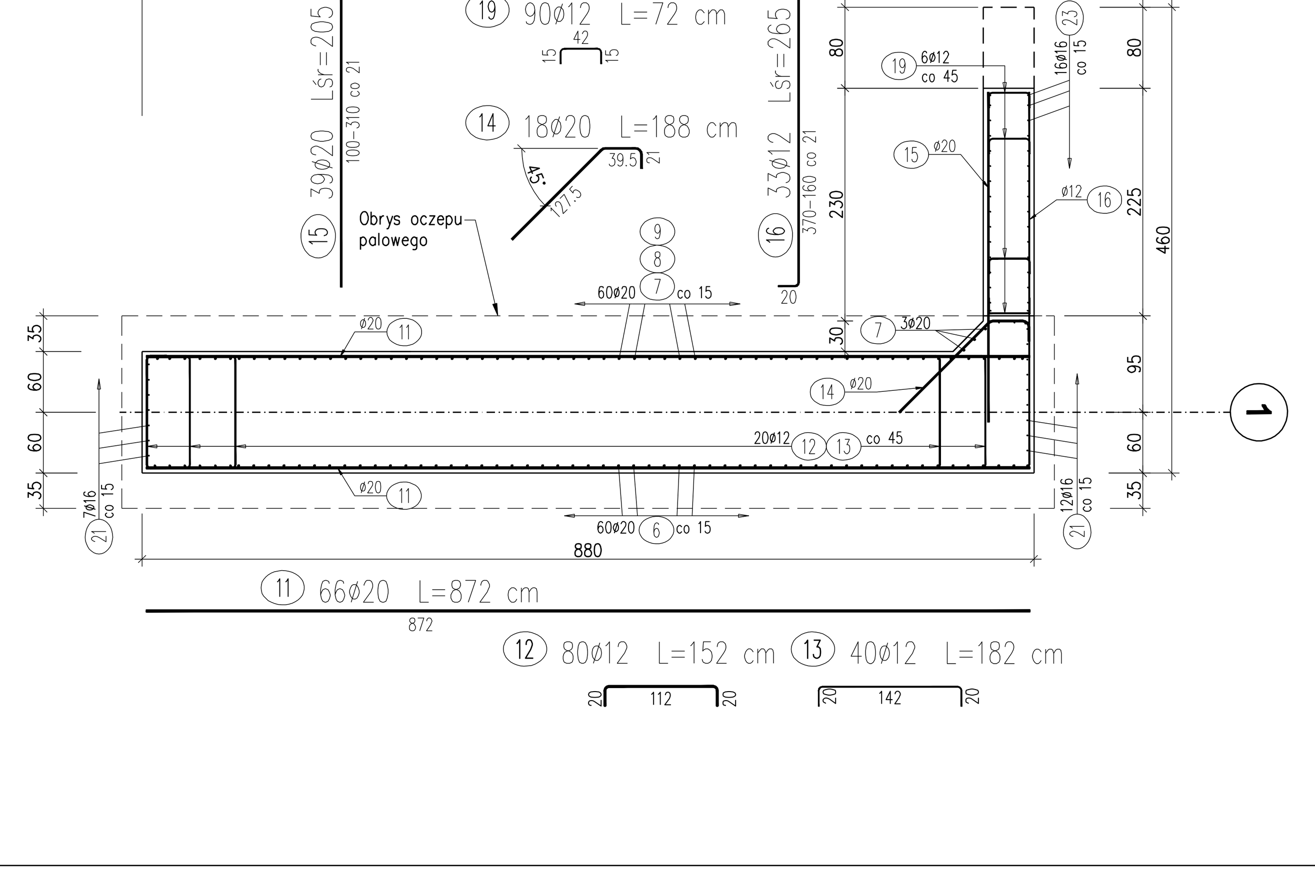

Przekrój D-D
1:50

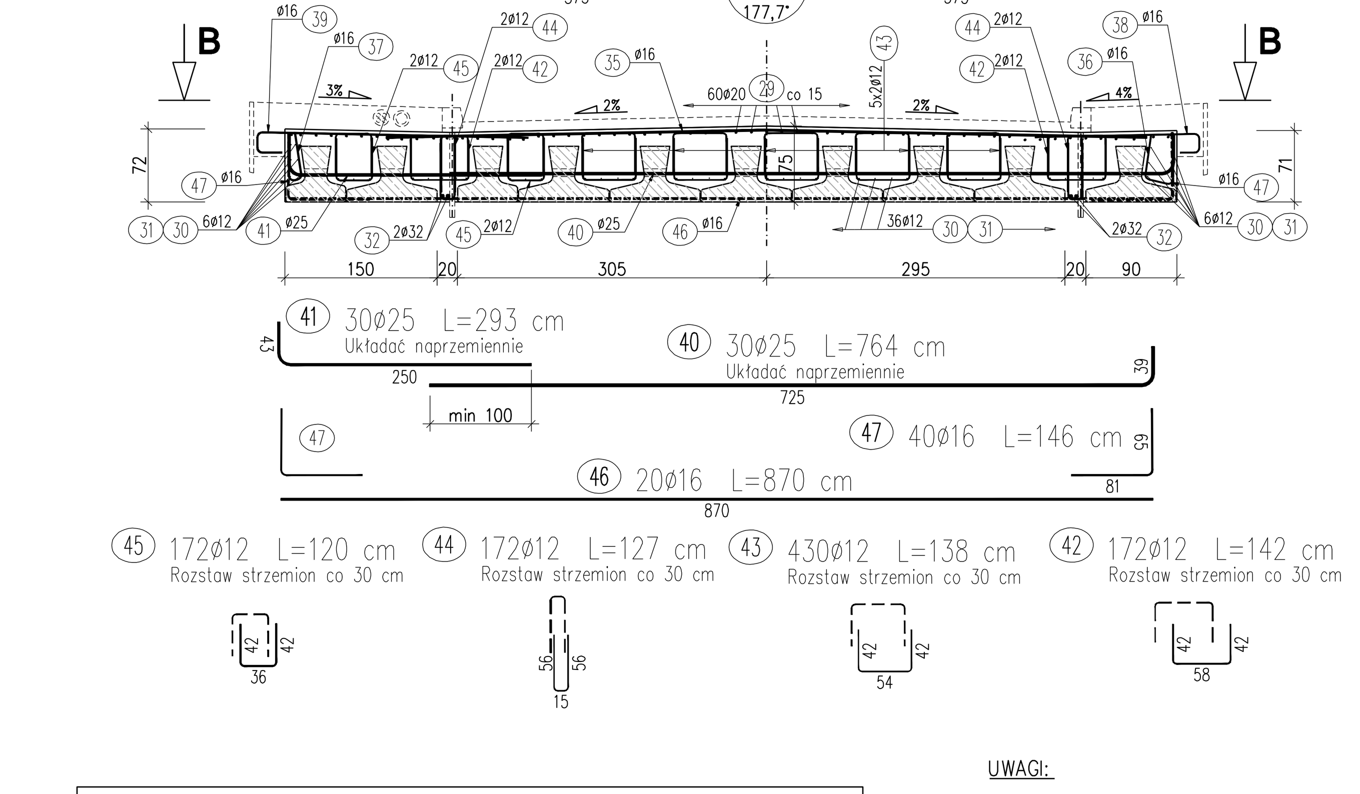

WYKAZ ZBROJENIA

Nr pręta	Średnica [mm]	Długość [cm]	Liczba w 1 elem. [szt]	Liczba ogólna [szt]	Długość ogólna [m] fyk 500 ø12	fyk 500 ø16	fyk 500 ø20	fyk 500 ø25	Uwagi
Element: Przyczółek									Wykonać 1 szt.
6	ø20	238,5	120	120			286,2		
7	ø20	220,5	129	129			284,45		
8	ø25	297	120	120				356,4	Łączy się z prętem nr 7
9	ø20	320	120	120			384		Łączy się z prętem nr 8
10	ø20	75	30	30			22,5		
11	ø20	872	66	66			575,52		
12	ø12	152	80	80	121,6				
13	ø12	182	40	40	72,8				
14	ø20	188	18	18			33,84		
15	ø20	205	39	39			79,95		
16	ø12	265	33	33	87,45				
17	ø20	454	18	18			81,72		
18	ø12	332	51	51	169,32				
19	ø12	72	90	90	64,8				
20	ø20	225	9	9			20,25		Łączy się z prętem nr 7
21	ø16	235	43	43		101,05			
22	ø16	225	43	43		96,75			Łączy się z prętem nr 21
23	ø16	150	45	45		67,5			
24	ø16	192	18	18		34,56			
25	ø16	346,5	9	9		31,19			
26	ø16	175	69	69		120,75			
27	ø16	172	69	69		118,68			
Długość ogólna wg średnic				[m]	516	570	1768	356	
Masa 1 m pręta				[kg]	0,888	1,578	2,466	3,85	
Masa prętów wg średnic				[kg]	458,21	899,46	4359,89	1370,6	
Masa całkowita				[kg]	7088,2				

Beton: C30/37 V = 2x22,5 = 45,8 m3
Stal zbroj.: fyk=500 MPa G = 7088,2 kg
Otulina do zewnętrznych prętów zbrojenia wynosi 4cm.

UWAGI:

Do obowiazku Wykonawcy należy dostosowanie łączenia prętów wg poniższych zasad:

1. Wymiary prętów podano po obwodzie zewnętrznym.
2. Odgięcia i zagięcia prętów należy wykonać przy użyciu trzpieni, których średnica nie może być mniejsza:

$d_o=4ø$ dla $ø \le 10mm$
$d_o=5ø$ dla $10 < ø \le 20mm$
$d_o=7ø$ dla $20 < ø \le 28mm$
$d_o=10ø$ dla $ø > 28mm$

3. Pręty zbrojeniowe przekraczające długość fabrykacyjną (12m) można łączyć na zakład o długości Lz > 40ø
W jednym przekroju można łączyć nie więcej niż co drugi pręt wg schematu:

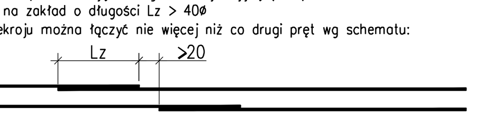

4. Rysunek rozpatrywać łącznie z rysunkami ogólnymi
5. Deskowanie widocznych powierzchni betonu powinno być równe i gładkie.
6. Sposób mocowania kotew barier oraz położenie słupków dostosować do wybranego typu barieroporęczy.
7. Kotwy talerzowe należy zamontować w płycie pomostu wg rozstawu pokazanego na rysunku zbrojenia zabudowy chodnikowej
8. Pręty mocujące kotwę talerzową w konstrukcji ustroju niosącego mostu zostały uwzglednione w wykazie stali dla zabudowy chodnikowej.

WYKAZ ZBROJENIA

Nr pręta	Średnica [mm]	Długość [cm]	Liczba w 1 elem. [szt]	Liczba ogólna [szt]	Długość ogólna [m] fyk 500 ø12	fyk 500 ø16	fyk 500 ø20	fyk 500 ø25	fyk 500 ø32	Uwagi
Element: Płyta pomostu										Wykonać 1 szt.
28	ø25	662	120	120				794,4		
29	ø20	380	60	60			228			
30	ø12	1200	48	48	576					Układać naprzemiennie
31	ø12	120	48	48	57,6					Układać naprzemiennie
32	ø32	800	4	4					32	
33	ø20	325	8	8			26			Łączy się z prętem nr 32
34	ø12	135	120	120	162					
35	ø16	750	85	85		637,5				
36	ø16	259,5	85	85		220,58				
37	ø16	344,5	85	85		292,83				
38	ø16	203	85	85		172,55				
39	ø16	311,5	85	85		264,78				
40	ø25	764	30	30				229,2		Układać naprzemiennie
41	ø25	293	30	30				87,9		Układać naprzemiennie
42	ø12	142	172	172	244,24					Rozstaw strzemion co 30 cm
43	ø12	138	430	430	593,4					Rozstaw strzemion co 30 cm
44	ø12	127	172	172	218,44					Rozstaw strzemion co 30 cm
45	ø12	120	172	172	206,4					Rozstaw strzemion co 30 cm
46	ø16	870	20	20		174				
47	ø16	146	40	40		58,4				
Długość ogólna wg średnic				[m]	2058	1821	254	1112	32	
Masa 1 m pręta				[kg]	0,888	1,578	2,466	3,85	6,313	
Masa prętów wg średnic				[kg]	1827,5	2873,54	626,36	4281,2	202,02	
Masa całkowita				[kg]	9810,6					

Beton: C30/37 V = 51,9 m3
Stal zbroj.: fyk=500 MPa G = 9810,6 kg
Otulina do zewnętrznych prętów zbrojenia wynosi 3cm.
Ilość kotew talerzowych – 26 szt.

OBIEKT : Przebudowa mostu nr JNI 31001094 w m. Mieszczk w ciągu drogi powiatowej nr 3725W Pawłowo - Mieszczk wraz z drogami dojazdowymi	STADIUM : PW
INWESTOR : Powiat Sierpecki ul. Świętokrzyska 2a 09-200 Sierpc	BRANŻA: MOSTOWA
	SKALA 1 : 50, 1 : 25
Nazwa rysunku: Zbrojenie konstrukcji mostu	RYS. NR 7
	WARSZAWA, 11.2020r.
Projektował : mgr inż Tomasz Kowieszko UPR. PROJ. w spec. mostowej NR MAZ/0366/POOM/08	
Sprawdzający: mgr inż Jacek Rybka UPR. PROJ. w spec. mostowej NR PDK/0180/POOM/05	