od km 0+000 do km 0+167,23

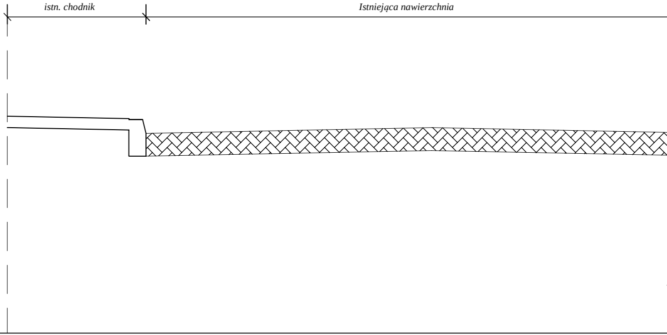
istn. chodnik
Istniejąca nawierzchnia

od km 0+167,23 do km 0+233,50
od km 3+316,04 do km 3+322,05
od km 3+939,88 do km 3+989,85

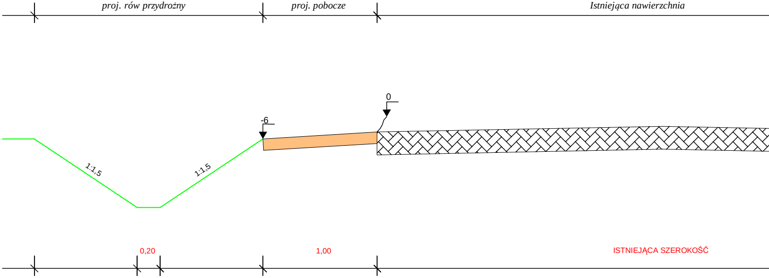
proj. rów przydrożny
proj. pobocze
Istniejąca nawierzchnia
0
-6
1:1,5
1:1,5
0,20
1,00
ISTNIEJĄCA SZEROKOŚĆ

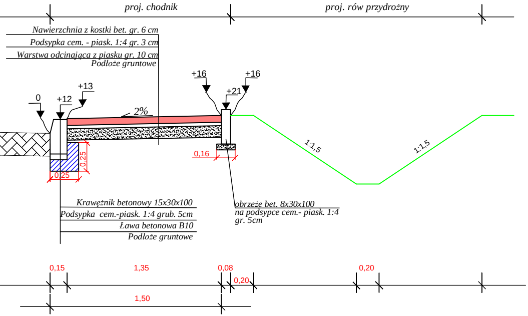
proj. chodnik
proj. rów przydrożny
Nawierzchnia z kostki bet. gr. 6 cm
Podsypka cem. - piask. 1:4 gr. 3 cm
Warstwa odcinająca z piasku gr. 10 cm
Podłoże gruntowe
0
+12
+13
2%
+16
+16
+21
0,16
0,25
0,25
1:1,5
1:1,5
Krawężnik betonowy 15x30x100
Podsypka cem.-piask. 1:4 grub. 5cm
Ława betonowa B10
Podłoże gruntowe
obrzeże bet. 8x30x100
na podsypce cem.- piask. 1:4
gr. 5cm
0,15
1,35
0,08
0,20
0,20
1,50

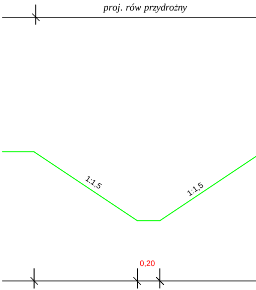
proj. rów przydrożny
1:1,5
1:1,5
0,20

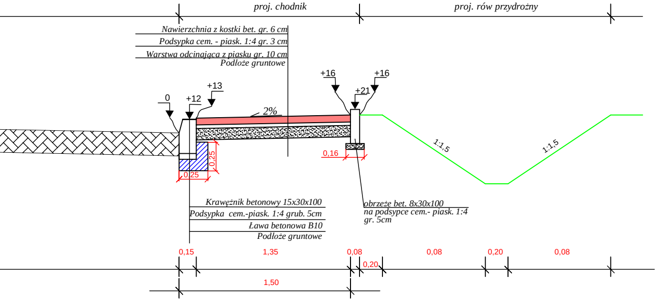
proj. chodnik
proj. rów przydrożny
Nawierzchnia z kostki bet. gr. 6 cm
Podsypka cem. - piask. 1:4 gr. 3 cm
Warstwa odcinająca z piasku gr. 10 cm
Podłoże gruntowe
0
+12
+13
2%
+16
+16
+21
0,16
0,25
0,25
1:1,5
1:1,5
Krawężnik betonowy 15x30x100
Podsypka cem.-piask. 1:4 grub. 5cm
Ława betonowa B10
Podłoże gruntowe
obrzeże bet. 8x30x100
na podsypce cem.- piask. 1:4
gr. 5cm
0,15
1,35
0,08
0,20
0,08
0,20
0,08
1,50

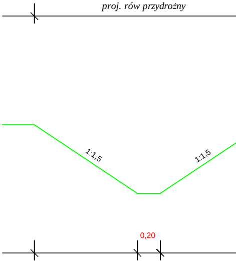
proj. rów przydrożny
1:1,5
1:1,5
0,20

od km 0+233,50 do km 0+510,00
od km 3+989,85 do km 4+020,28
od km 4+170,26 do km 4+486,38

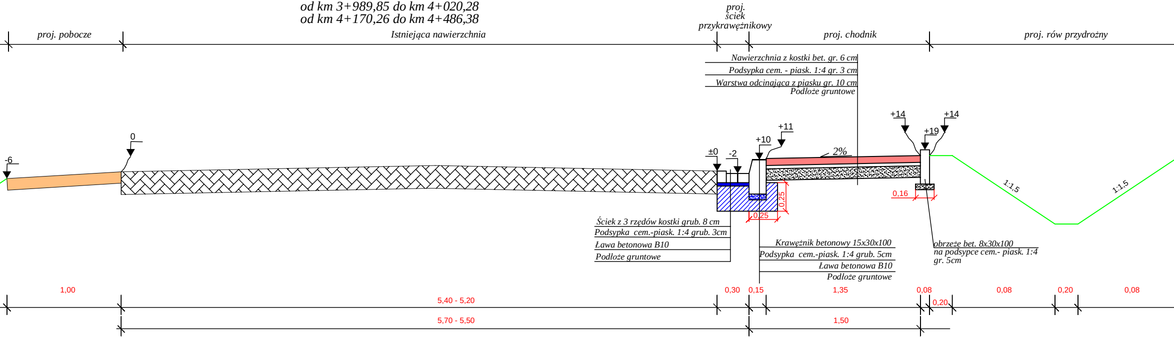
proj. pobocze
Istniejąca nawierzchnia
proj. ściek przykrawężnikowy
proj. chodnik
proj. rów przydrożny
Nawierzchnia z kostki bet. gr. 6 cm
Podsypka cem. - piask. 1:4 gr. 3 cm
Warstwa odcinająca z piasku gr. 10 cm
Podłoże gruntowe
-6
0
±0
-2
+10
+11
+14
+19
+14
2%
1:1,5
1:1,5
0,16
0,25
0,25
Ściek z 3 rzędów kostki grub. 8 cm
Podsypka cem.-piask. 1:4 grub. 3cm
Ława betonowa B10
Podłoże gruntowe
Krawężnik betonowy 15x30x100
Podsypka cem.-piask. 1:4 grub. 5cm
Ława betonowa B10
Podłoże gruntowe
obrzeże bet. 8x30x100
na podsypce cem.- piask. 1:4
gr. 5cm
1,00
5,40 - 5,20
0,30
0,15
1,35
0,08
0,20
0,08
0,20
0,08
5,70 - 5,50
1,50

od km 0+510,00 do km 0+610,00
od km 1+279,78 do km 1+381,28
od km 4+020,28 do km 4+170,26

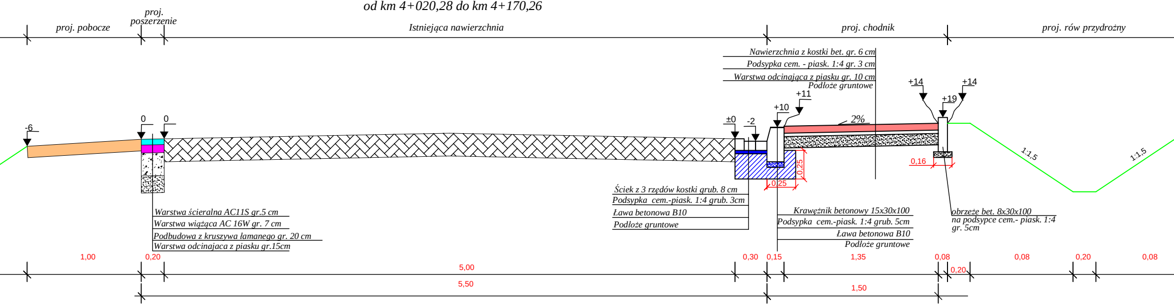
proj. pobocze
proj. poszerzenie
Istniejąca nawierzchnia
proj. chodnik
proj. rów przydrożny
Nawierzchnia z kostki bet. gr. 6 cm
Podsypka cem. - piask. 1:4 gr. 3 cm
Warstwa odcinająca z piasku gr. 10 cm
Podłoże gruntowe
-6
0
0
±0
-2
+10
+11
+14
+19
+14
2%
1:1,5
1:1,5
0,16
0,25
0,25
Ściek z 3 rzędów kostki grub. 8 cm
Podsypka cem.-piask. 1:4 grub. 3cm
Ława betonowa B10
Podłoże gruntowe
Krawężnik betonowy 15x30x100
Podsypka cem.-piask. 1:4 grub. 5cm
Ława betonowa B10
Podłoże gruntowe
obrzeże bet. 8x30x100
na podsypce cem.- piask. 1:4
gr. 5cm
Warstwa ścieralna AC11S gr.5 cm
Warstwa wiążąca AC 16W gr. 7 cm
Podbudowa z kruszywa łamanego gr. 20 cm
Warstwa odcinajaca z piasku gr.15cm
1,00
0,20
5,00
0,30
0,15
1,35
0,08
0,20
0,08
0,20
0,08
5,50
1,50

od km 1+381,28 do km 1+696,64

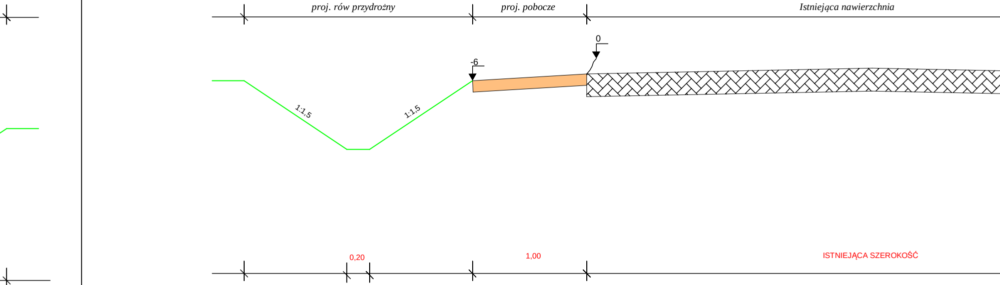
proj. rów przydrożny
proj. pobocze
Istniejąca nawierzchnia
0
-6
1:1,5
1:1,5
0,20
1,00
ISTNIEJĄCA SZEROKOŚĆ

od km 1+669,64 do km 1+768,90
od km 3+322,05 do km 3+358,93

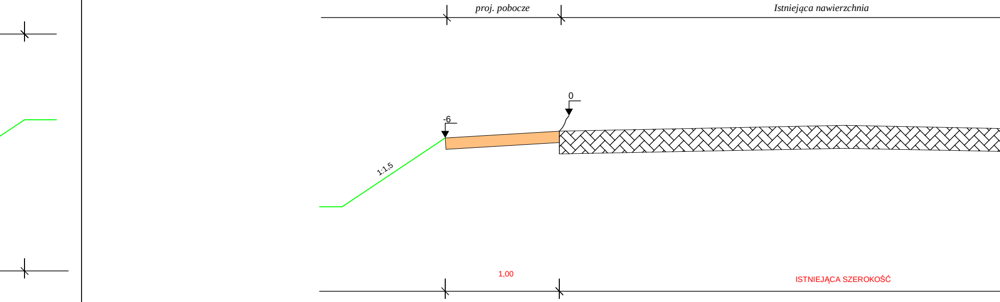
proj. pobocze
Istniejąca nawierzchnia
0
-6
1:1,5
1,00
ISTNIEJĄCA SZEROKOŚĆ

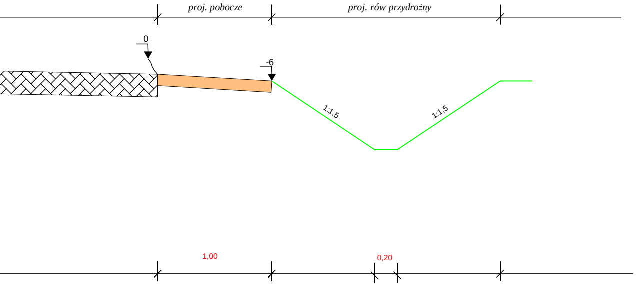
proj. pobocze
proj. rów przydrożny
0
-6
1:1,5
1:1,5
1,00
0,20

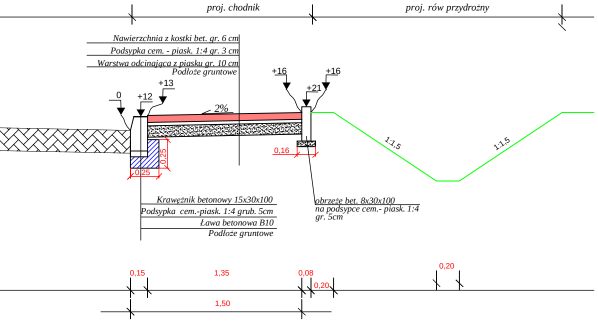
proj. chodnik
proj. rów przydrożny
Nawierzchnia z kostki bet. gr. 6 cm
Podsypka cem. - piask. 1:4 gr. 3 cm
Warstwa odcinająca z piasku gr. 10 cm
Podłoże gruntowe
0
+12
+13
2%
+16
+16
+21
0,16
0,25
0,25
1:1,5
1:1,5
Krawężnik betonowy 15x30x100
Podsypka cem.-piask. 1:4 grub. 5cm
Ława betonowa B10
Podłoże gruntowe
obrzeże bet. 8x30x100
na podsypce cem.- piask. 1:4
gr. 5cm
0,15
1,35
0,08
0,20
0,20
1,50

Firma Projektowo Usługowa "PROBUD"

09-200 Sierpc, Piaski ul. Lipowa 7
tel. 502-216-713
NIP 776-145-56-11

Nazwa zadania:
Przebudowa drogi powiatowej nr 3743W Zawidz - Osiek - Włostybory na dł. 6,720 km.

PROJEKT BUDOWLANY

Temat:
Przekroje konstrukcyjne

Data opracowan
lipiec
2012

Rys.nr
4.1

Skala
1:25

L.p.	Nazwisko i Imię	Stanowisko	Podpis
1	Julian Kratkowski	Projektant	
2	Piotr Pakieła	Asystent Projektanta	